FACE

Innovative automation

Presentazione nuova automazione scorrevole con motore brushless

SL5 A

Innovare per semplificare

DICEMBRE 2013

Total Customer Satisfaction

Coerentemente con la propria vocazione innovativa indirizzata alla piena soddisfazione del cliente, puntando non solo ad accogliere ma a superare ogni sua richiesta/aspettativa, FACE presenta nel mercato la prima serie di automazioni scorrevoli movimentata da nuovi motori Brushless in presa diretta di propria progettazione comandati da una avveniristico controllo elettronico, in sostituzione dei tradizionali motori in CC con commutazione a spazzole accoppiati ad un riduttore.
Questa nuova generazione di automazioni si caratterizza inoltre per una serie di innovative soluzioni meccaniche mirate all'ottenimento di una straordinaria silenziosità di lavoro ed alla semplificazione delle attività di installazione e manutenzione che garantiscono un concreto importante contenimento dei relativi costi.

Questo grande tecnologico passo in avanti, coperto da specifici brevetti, permette a tutti gli utilizzatori delle automazioni scorrevoli FACE di beneficiare di una serie unica di oggettivi vantaggi, debitamente illustrati nelle seguenti slide.

Eccezionale riduzione del consumo di energia elettrica

Grazie al **+30%** di maggiore efficienza del solo motore Brushless, al **+30%** di recupero efficienza dovuto all'eliminazione del riduttore, ed al **+15%** di efficienza del sistema di alimentazione del controllo elettronico realizzato con tecnologia Switch Mode, l'automazione FACE garantisce minimo il **50%** in meno di consumo d'energia elettrica delle tradizionali automazioni che montano motoriduttori in CC con commutazione a spazzole e sistemi di alimentazione con trasformatore.

Questi 3 oggettivi elementi distintivi, eleggono a tutti gli effetti le automazioni scorrevoli FACE al ruolo di prime vere automazioni **"ENERGY SAVING"** presenti nel mercato.

Riduzione minima del consumo di energia elettrica =

- 50%

Allungamento della vita operativa e riduzione costi di manutenzione del motore

Competitors: Motore in CC + Riduttore

La storia

AVANTI

FACE: solo Motore Brushless

Il futuro

L'elemento principale di usura in un motore in CC sono le spazzole, essendo per definizione il motore Brushless senza spazzole, ed inoltre girando ad una bassa velocità di 400 rpm perché in presa diretta, la sua vita operativa è più lunga di circa dieci volte e la necessità di interventi di manutenzione più che dimezzata e limitata alle parti esterne al motore.
Avendo inoltre eliminato il riduttore, vengono di conseguenza eliminati anche i relativi costi di manutenzione dovuti alla sua naturale usura.

Silenziosità del motore

l'assenza di spazzole rende questi motori straordinariamente silenziosi, e l'eliminazione del riduttore ne esalta maggiormente il risultato, contribuendo a rendere l'automazione particolarmente adatta all'impiego in ambienti che richiedono un alto livello di silenziosità. L'esclusivo e brevettato posizionamento del sensore di hall all'interno del motore, lo rende inoltre molto compatto nella sua funzionalità e dimensioni.

Competitors: Motore in CC + Riduttore

La storia

AVANTI

FACE: solo Motore Brushless

Il futuro

Eliminazione della trasmissione di vibrazioni alla guida motorizzata

L'esclusivo sistema di supporto motore, prevede il bloccaggio dello stesso alla piastra di supporto in due punti interponendo tra le boccole di fissaggio e la piastra di supporto degli ammortizzatori in gomma che vanno ad eliminare la trasmissione di vibrazioni alla guida di scorrimento.

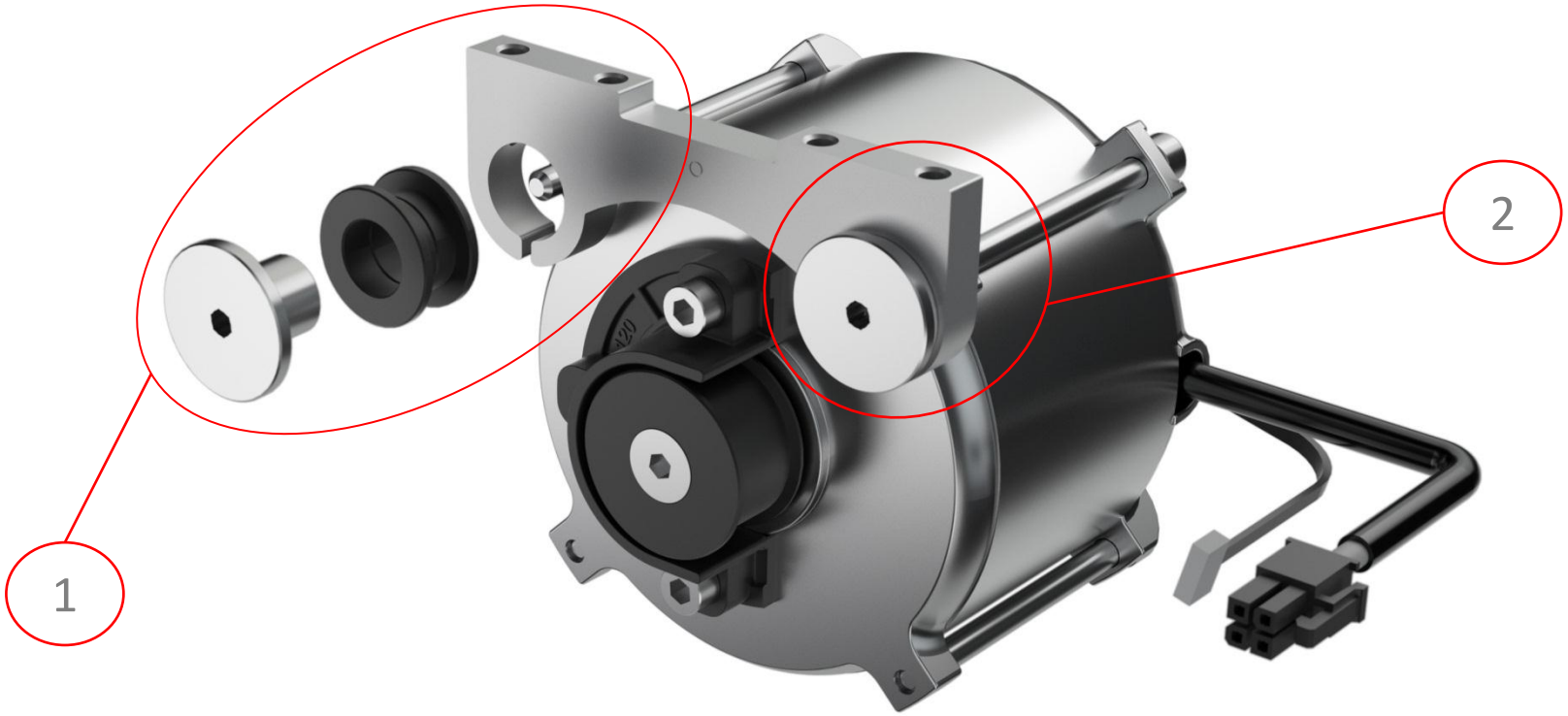

Controllo elettronico

L'evoluto sistema elettronico, dotato di un microcontrollore a 32 bit, mantiene un perfetto controllo sul movimento del motore esaltandone le caratteristiche, ed inoltre permette di effettuare ogni regolazione mediante un display alfanumerico, facilmente leggibile anche a distanza ed in grado di fornire dettagliate informazioni di diagnostica.
Il controllo elettronico viene fornito già preimpostato in modalità standard, in modo da rendere la porta funzionante senza la necessità di effettuare regolazioni. Tutti i parametri sono tuttavia modificabili per soddisfare ogni specifica particolare esigenza.
Sono presenti morsettiere dedicate a ciascun accessorio, che consentono un facile e agevole collegamento dei dispositivi di comando e sicurezza della porta, rispondenti alle vigenti norme europee.

Controllo elettronico

Le informazioni raccolte durante il funzionamento della porta, e soprattutto le regolazioni impostate, vengono salvate su una memoria micro SD di comune reperibilità, in modo da poterle replicare su impianti simili, e poterle riutilizzare in caso di sostituzione, riducendo i tempi di intervento. La scheda micro SD può essere utilizzata anche per l'aggiornamento del sistema, in modo da beneficiare sempre delle più recenti innovazioni introdotte nelle funzionalità della porta.

Il controllo elettronico è provvisto di presa micro USB standard per il collegamento al personal computer, al fine di eseguire operazioni più sofisticate di diagnostica, aggiornamento e controllo.

Controllo elettronico

L'alimentazione è a range esteso 110-230 V~ (50/60 Hz), realizzata con tecnologia Switch Mode, che garantisce la più alta efficienza e riduce ulteriormente i consumi dell'intera automazione. La connessione all'alimentazione elettrica avviene tramite un cavo standard a spina, non richiede quindi operazioni di allacciamento da parte di personale specializzato.

Eliminazione della trasmissione di vibrazioni alla struttura sulla quale l'automazione viene fissata

l'esclusivo sistema di ammortizzazione a 3 stadi, che FACE per prima ha adottato interponendo guarnizioni ammortizzanti tra la mensola di supporto (1) e la guida motorizzata (2), e tra quest'ultima ed il profilo di scorrimento ruote carrelli (3), permette di ottenere un livello di silenziosità operativa mai raggiunto prima, elemento di primaria importanza per applicazioni in alberghi, ospedali, uffici, ed altri ambienti similari che richiedono un alto livello di silenziosità, in particolar modo durante le ore notturne quando per effetto della diminuzione della ordinaria rumorosità ambientale, una automazione rumorosa diventa un inaccettabile elemento di disturbo e causa di reclami da parte degli ospiti .

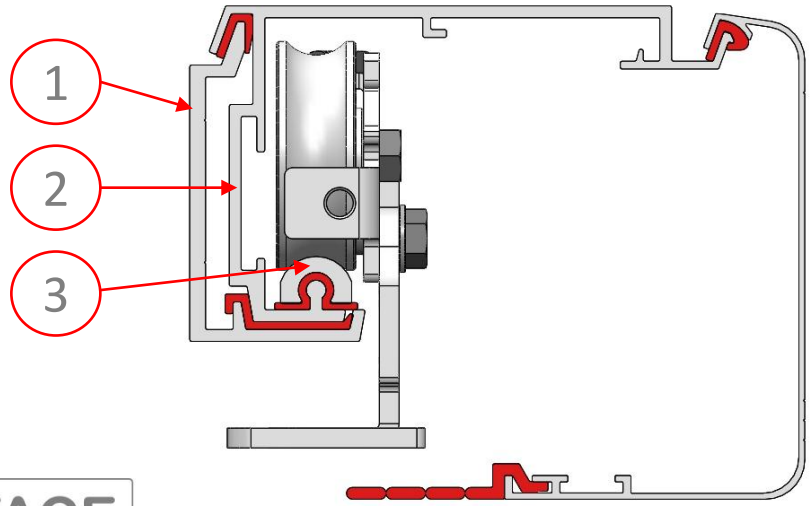

Do Not Disturb

Eccezionale riduzione dei tempi di installazione

L'esclusivo e brevettato sistema di fissaggio a parete/trave della mensola di supporto, sulla quale sarà poi semplicemente agganciata per tutta la lunghezza la guida motorizzata senza nessun ulteriore fissaggio per foratura/tassellatura, permette ad una sola persona di installare una automazione fino ad un vano passaggio di 2 mt, riducendo così i costi di installazione del 50%.

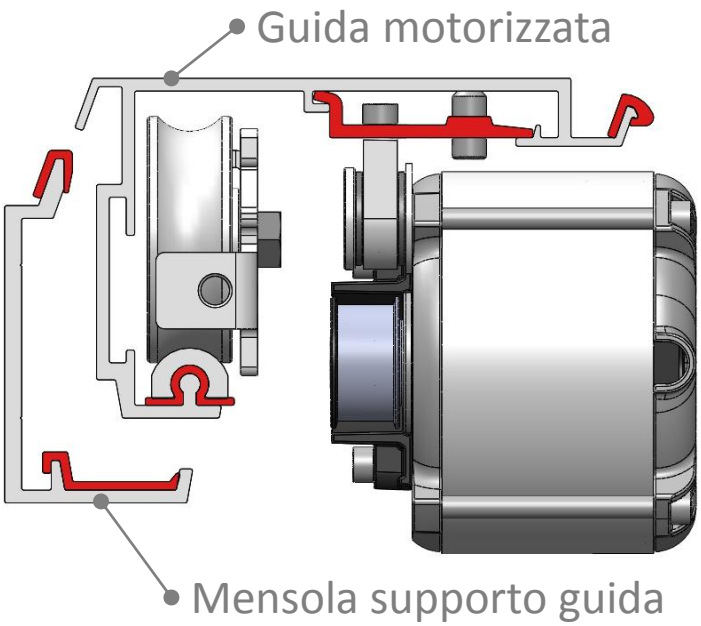

Eccezionale riduzione dei tempi di intervento per manutenzione

L'esclusivo e brevettato sistema di fissaggio per innesto a scatto frontale di tutti gli elementi interni all'automazione, ne permette una rapida ed agevole sostituzione, qualsiasi operazione è inoltre agevolata dal fatto che in tutta l'automazione sono utilizzate soltanto 3 differenti tipologie di viti che richiedono di avere in dotazione un solo tipo di chiave combinata, un solo tipo di chiave a brugola a T e un solo tipo di cacciavite a taglio.

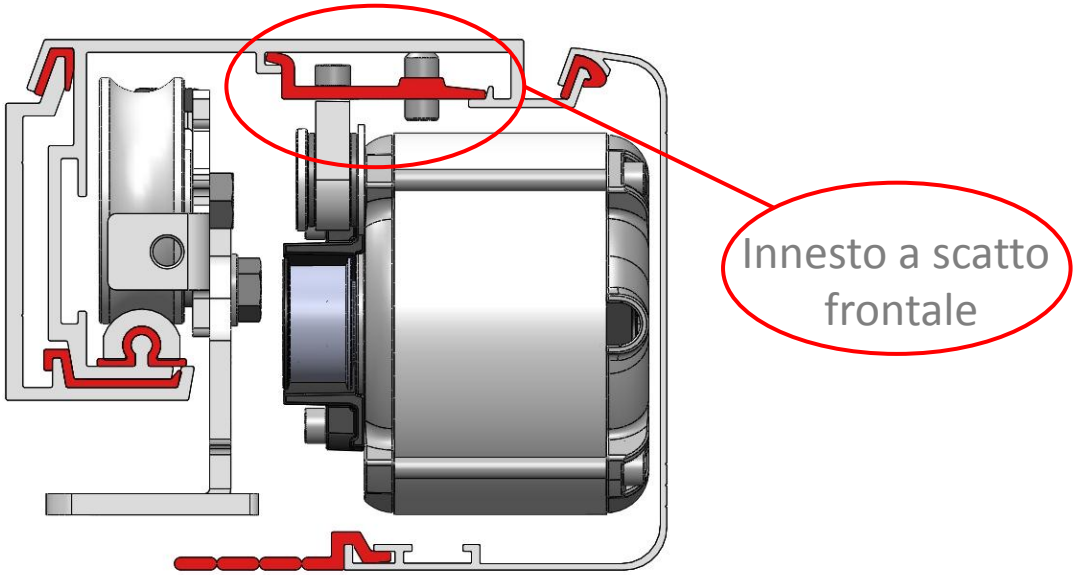

Esclusivo supporto sensori a sgancio/riaggancio magnetico

L'esclusivo sistema di supporto sensori, permette di togliere e mettere il carter automazione (anch'esso con aggancio magnetico) con estrema rapidità grazie all'eliminazione del fissaggio e cablaggio sensori direttamente sul carter, riducendo i tempi di accesso all'automazione.

1

2

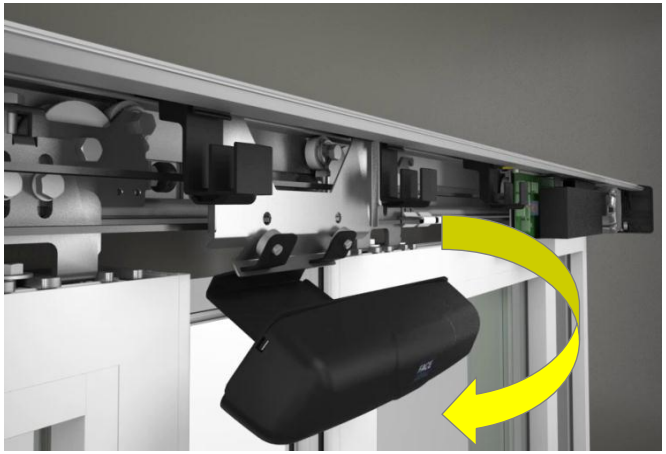

3

4

Serramento integrato con l'automazione

FACE propone una soluzione serramentistica realizzata con profili METRA, appositamente definita in collaborazione con METRA stessa, Leader riconosciuta a livello internazionale.

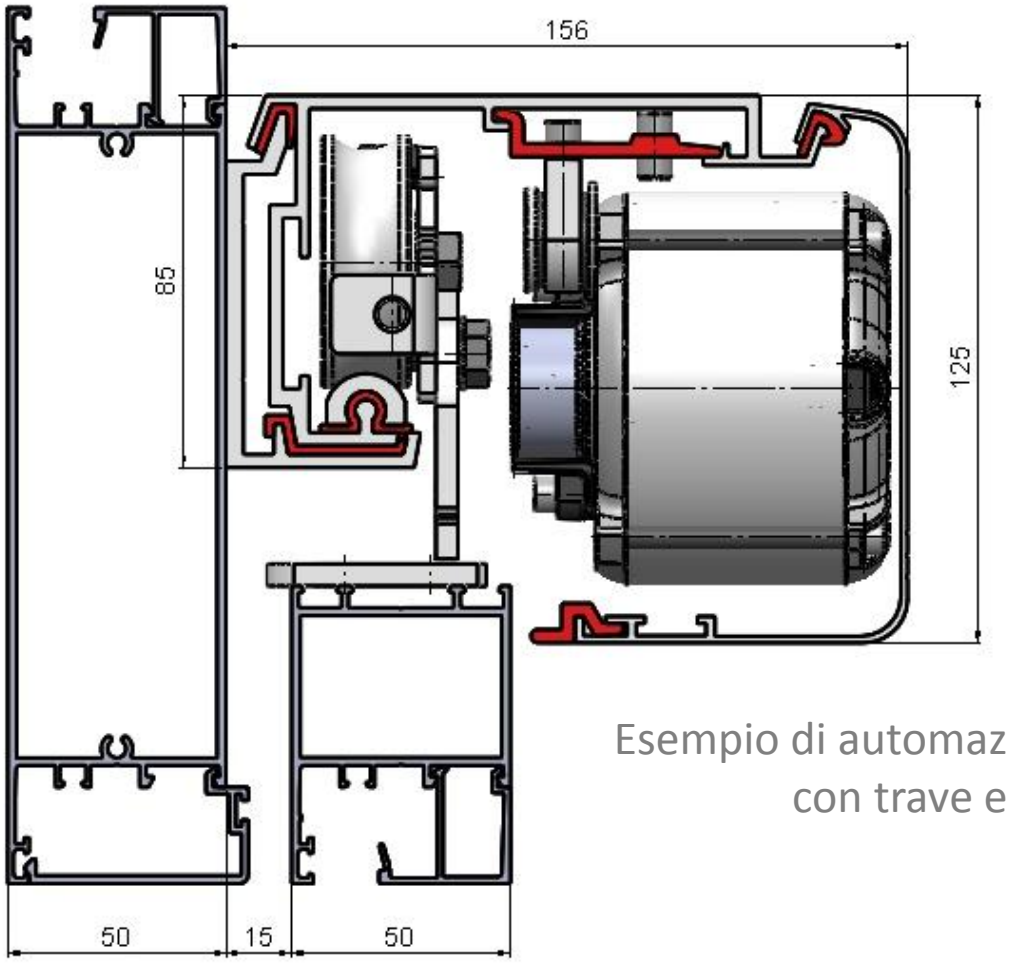

Esempio di automazione su serramento con trave e sopraluce

Progettata per essere distribuita in kit di assemblaggio per raggiungere rapidamente ogni angolo del mondo

L'automazione SL5A è stata progettata per essere distribuita in kit di assemblaggio e con l'obiettivo di ridurre in una unica operazione le attività di assemblaggio ed installazione, attraverso un grande lavoro di estrema razionalizzazione e semplificazione di tutte le sue parti e dei sistemi che le tengono unite. Lo straordinario risultato ottenuto, permette inoltre di beneficiare di significativi risparmi anche nei costi di trasporto/logistica.

L'acquisto dell'automazione in kit di assemblaggio, permette 3 ulteriori successive differenti modalità di assemblaggio/installazione a seconda delle necessità:
1)Si possono tagliare i profili in alluminio ed assemblare l'automazione nel proprio laboratorio e poi fare l'installazione finale in cantiere.
2)Si possono tagliare i profili in alluminio nel proprio laboratorio ed assemblare e installare l'automazione in una unica operazione eseguita direttamente in cantiere.
3)Si possono tagliare i profili in alluminio nel proprio laboratorio, installare in cantiere solo il necessario per «chiudere» l'ambiente ed in un secondo tempo completare l'assemblaggio dell'automazione con le sue parti ed accessori più tecnologici e costosi.

Sarà comunque possibile acquistare le automazioni assemblate a misura.